原煤堆棚网架设计及技术条件

一、 设计技术条件及建议：

基本风压：0.35kN/m^2，地面粗糙度类别为 B 类;

基本雪压：0.2kN/m^2（R=100：0.25kN/m^2）

灰载标准值：屋面坡度 a≤25° 取 0.5kN/m^2；当 a≥45° 时，不考虑积灰荷载；当 25°<a<45° 时，按插入法取值。

地震烈度：7 度，设计地震分组为第三组，设计基本地震加速度值 0. 15g

建筑场地：Ⅱ类。

二、基本要求

1．投标范围为：基础短柱顶面标高以上钢结构抗风柱、墙面密封（包含但不限于：墙檩、压型钢板及采光带等附属结构）、15m 平面标高以上钢结构屋盖（包括但不限于：网架钢结构、檩条、压型钢板以及采光带等附属结构）等结构的设计、制作及安装；采光带宽度及位置由投标单位考虑。以上内容不含混凝土柱顶埋件。

2．结构形式采用网架；厂房密封采用单层彩色压型钢板，压型钢板厚度屋面不小于 0.6mm，墙面不小于 0.5mm，颜色在签订合同时确定或另外书面通知；采光带一般采用玻璃钢采光板；主体钢结构一般均要求采用喷砂除锈。

5．附图提供方案布置图: 原煤堆棚网架询价附图。

6. 投标报价要求：采用固定总价合同；报价中应明确但不限于：总钢材用量（吨）及综合单价（元/吨）、压型钢板总面积（平方米）

试用水印

及综合单价（元/平方米）、钢材材质（包括钢管、檩条、螺栓球）、采光板材质和厚度以及综合单价（元/平方米）、明确钢结构除锈等级及选用的油漆种类和漆膜厚度。若现场实际过磅的钢结构总重量低于投标报价中的总钢材用量、且超过 5%，发标人有权相应调整合同总价，调整额=（投标重量-到货实际重量）×投标单价。

三、本文及附图仅供设计及施工招标用，具体施工图设计时应向有关单位索取详细设计资料，设计成果必须经设计院书面确认后方可加工。

甘肃京兰水泥有限公司

2026 年 6 月 30 日

试用水印

原煤堆棚网架询价附图

说明：本车间钢结构部分均由网架公司设计

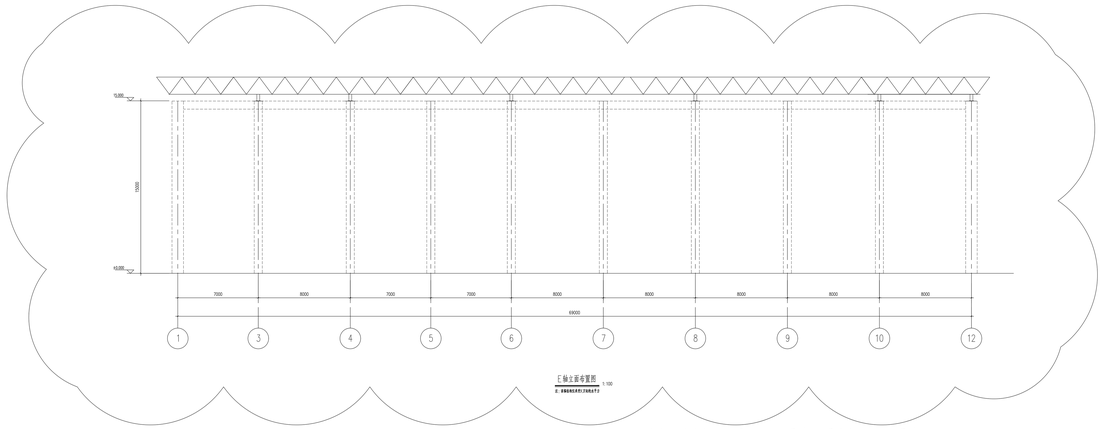

E轴立面布置图 1:100

E：本轴柱承受竖向力及水平力

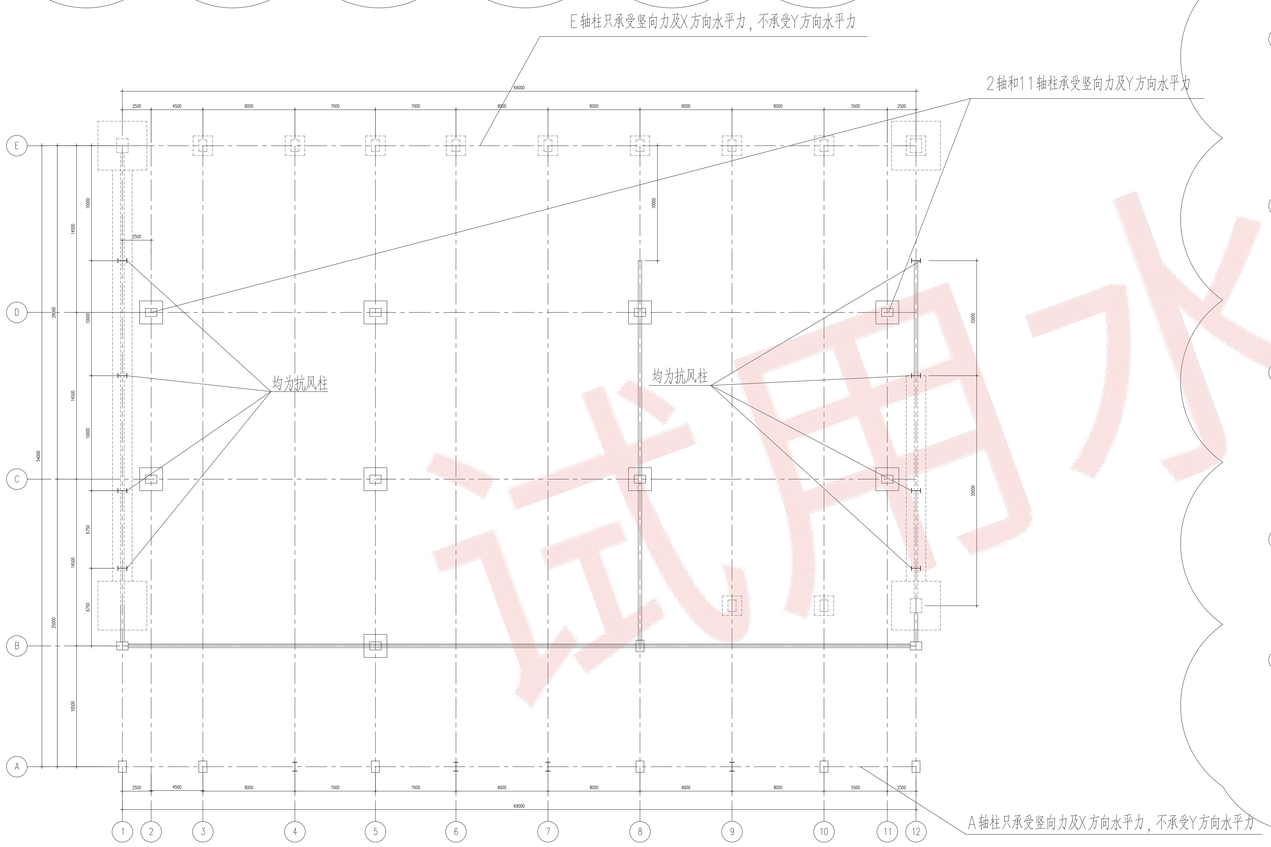

原煤堆棚平面布置图 1:100

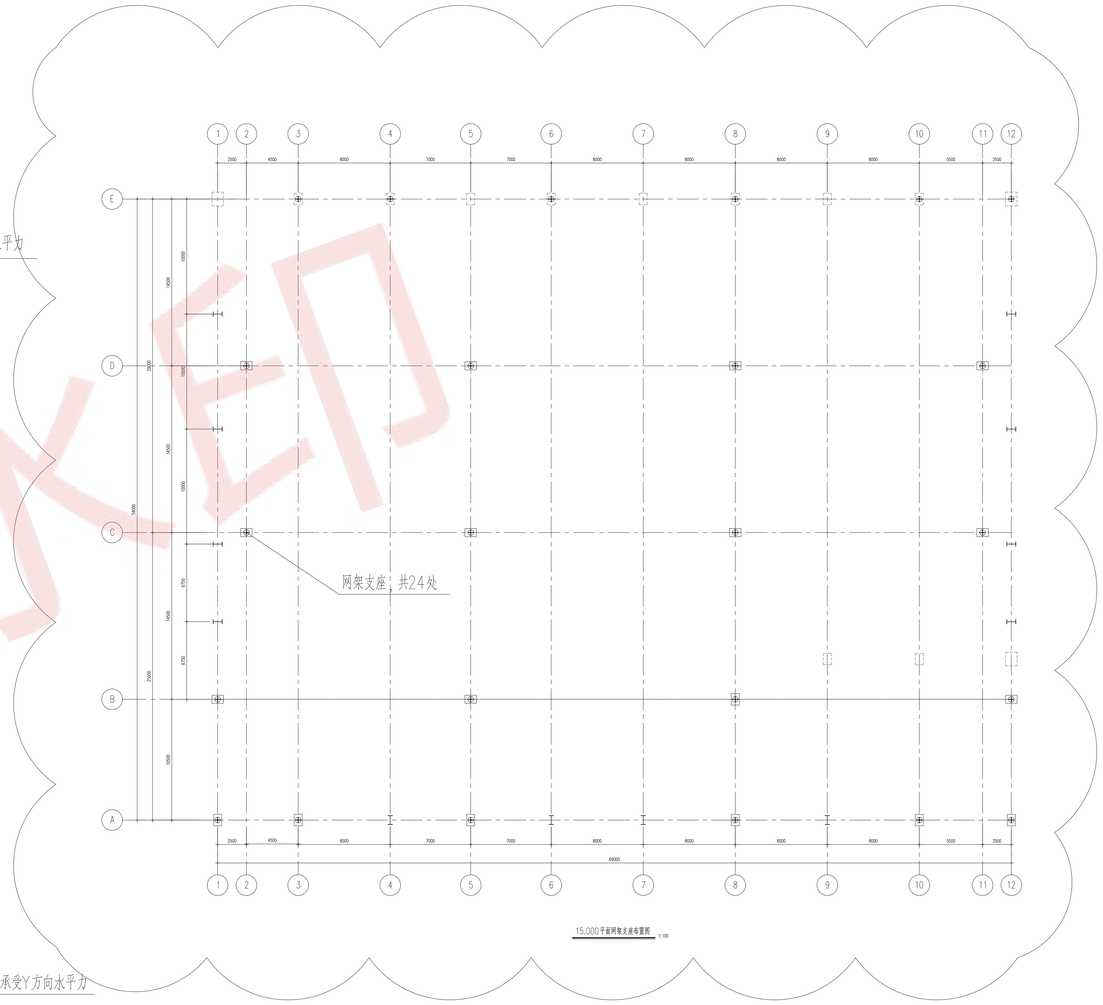

15.000平面网架支座布置图 1:100

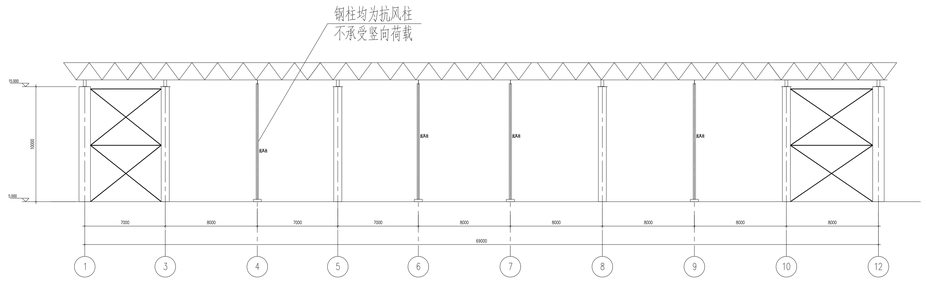

A轴立面布置图 1:100

E：本轴柱承受竖向力及水平力

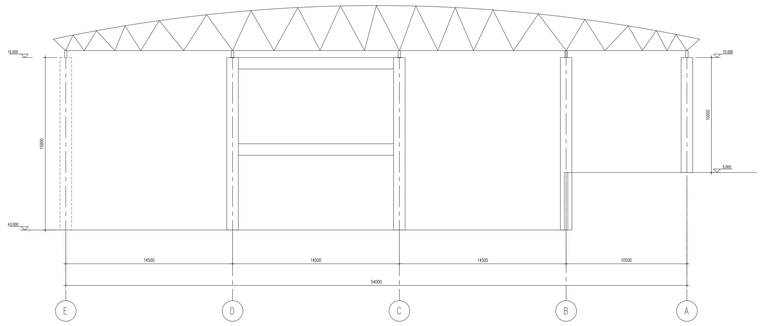

2/5/8/11轴立面布置图 1:100

试用水印